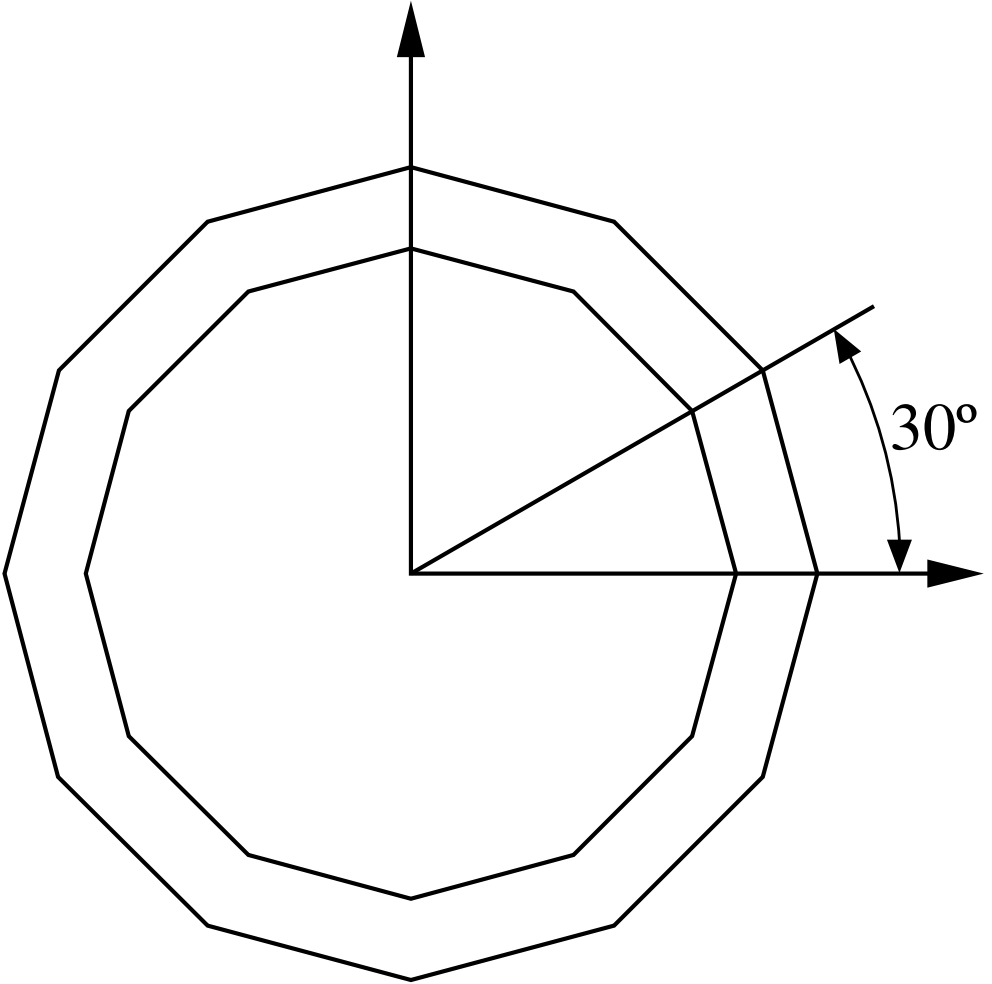
30º